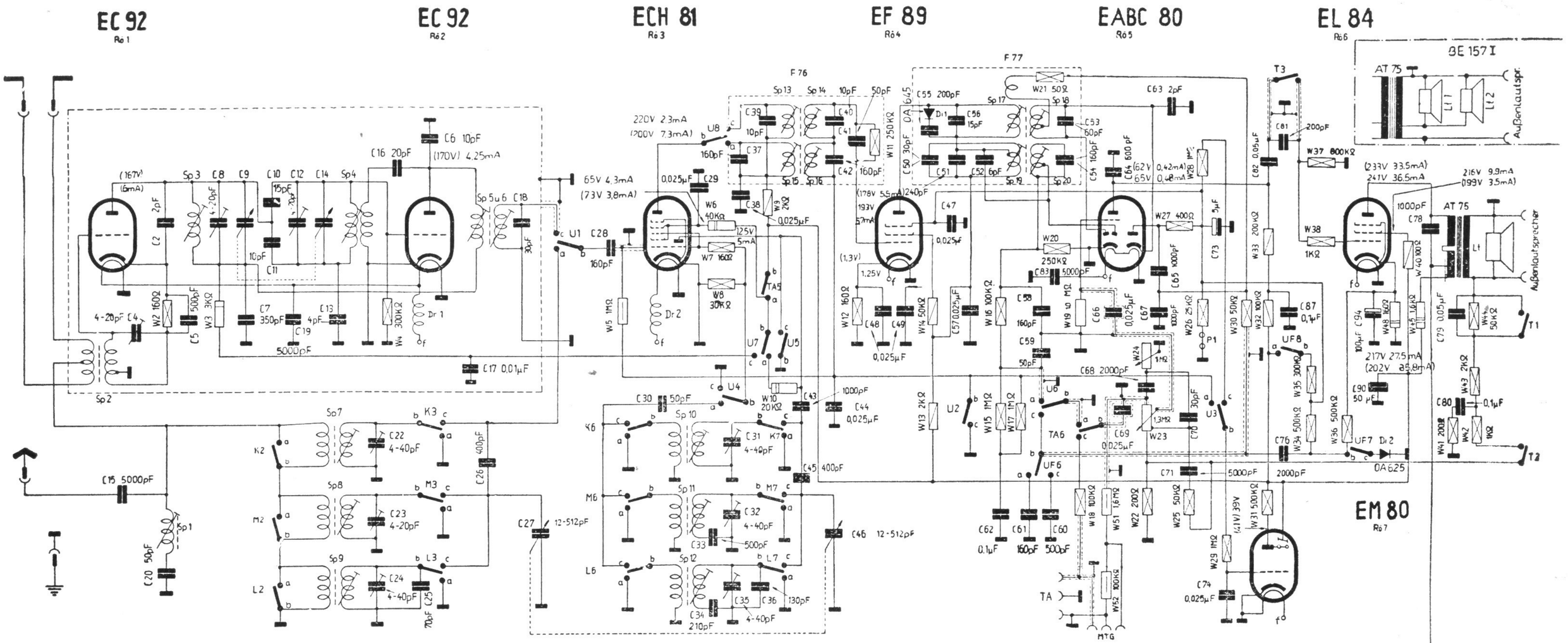

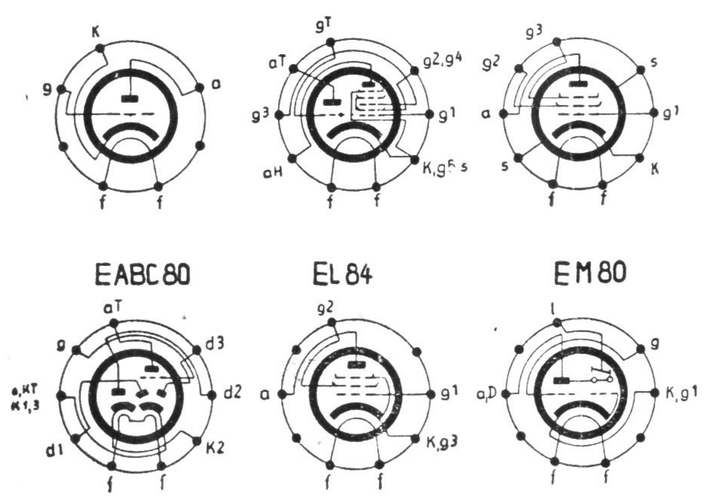

Schaltstellung bei gedrückter Taste

	U	UF	K	M	L	TA
6	○●●	○●				
7	○●●	●●	○●●	○●●	○●●	
6	○●●	○●●	○●●	○●●	○●●	○●●
5	●●					○●
4	○●●					
3	○●●		○●●	○●●	○●●	
2	●●		○●	○●	○●	
1	○●●					
	a b c	a b c	a b c	a b c	a b c	a b c

Klangregister Sch 3

Schaltstellung bei gedrückter Taste

	Bass	Orchester	Sprache
T 3		● ●	○ ●
T 2		● ●	○ ●
T 1	○ ●		

Basstaste kann unabhängig von allen anderen Tasten betätigt werden.

0,1W 0,25W 0,5W 1W 2W 4W 6W

Belastbarkeit der Widerstände

Spannungswerte gemessen mit Instrument 20 000Ω/V
Stromwerte mit Multizet
Eingeklammerte Werte nur für UKW

Aenderungen, insbesondere solche, die durch den technische Fortschritt bedingt sind, vorbehalten!

Reparatur-Stromlaufplan

8 E 156 I
8 E 157 I

GFGF Archiv