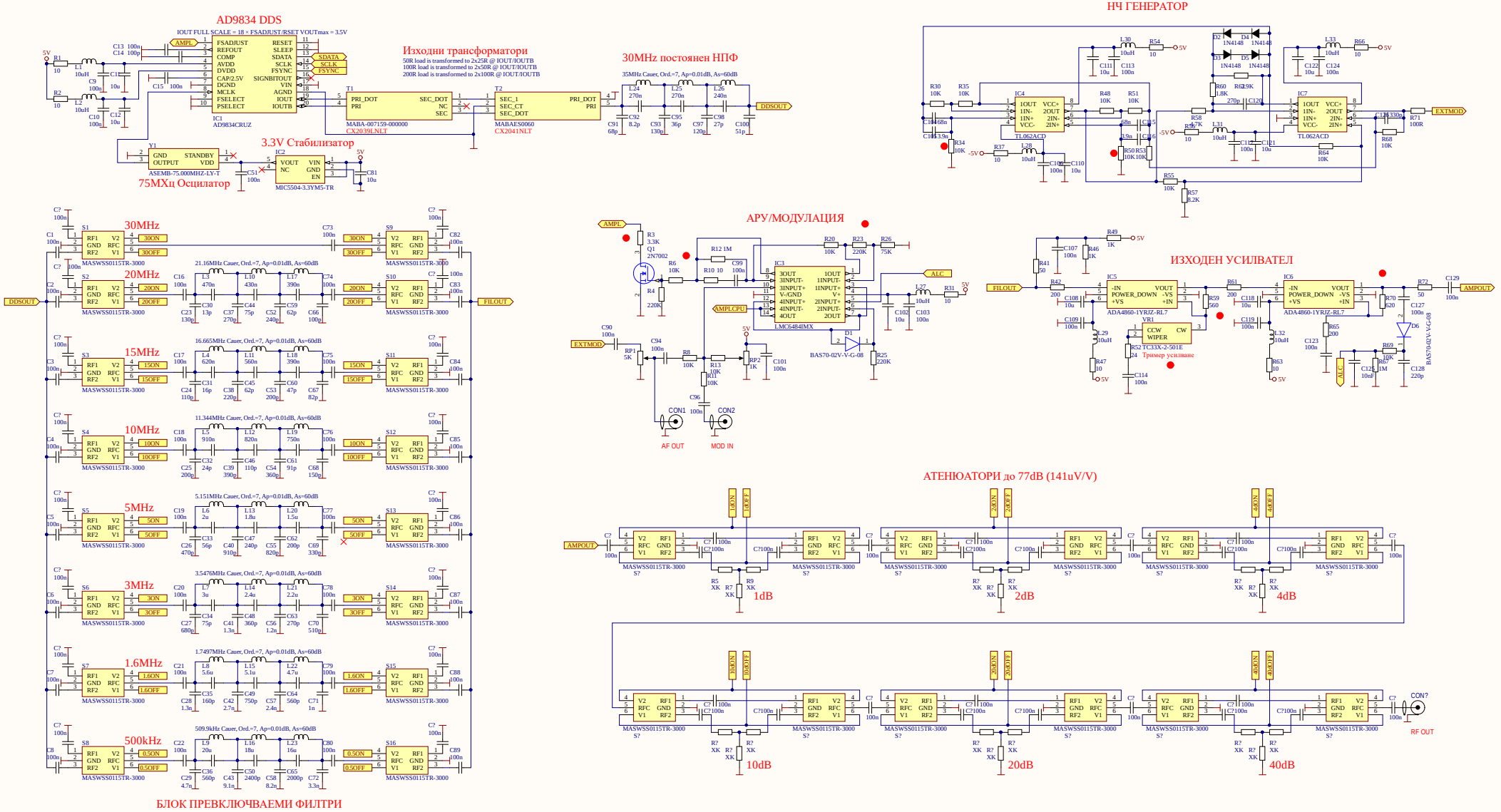
AD9834 DDS
IOUT FULL SCALE = 18 × FSADJUST/RSET VOUTmax = 3.5V
IC1
AD9834CRUZ
Изходни трансформатори
50R load is transformed to 2x25R @ IOUT/IOUTB
100R load is transformed to 2x50R @ IOUT/IOUTB
200R load is transformed to 2x100R @ IOUT/IOUTB
MABA-007159-000000
CX20339LNLT
MABAES0060
CX20411NLT
30MHz постоянен НПФ
35MHz Cauer, Ord.=7, Ap=0.01dB, As=60dB
3.3V Стабилизатор
ASEMB-75.000MHZ-LY-T
MIC5504-3.3YM5-TR
75MXц Осцилатор
НЧ ГЕНЕРАТОР
TL062ACD
АРУ/МОДУЛАЦИЯ
LMC6484IMX
BAS70-02V-V-G-08
AF OUT
MOD IN
ИЗХОДЕН УСИЛВАТЕЛ
ADA4860-1YRJZ-RL7
Тример усилване
30MHz
20MHz
15MHz
10MHz
5MHz
3MHz
1.6MHz
500kHz
MASWSS0115TR-3000
БЛОК ПРЕВКЛЮЧВАЕМИ ФИЛТРИ
АТЕНЮАТОРИ до 77dB (141uV/V)
1dB
2dB
4dB
10dB
20dB
40dB
RF OUT
НАСТРОЙКА
Title
BGa1000 Генератор на стандартни сигнали
Size
A2
Number
BGa1000.0.2
Revision
0.2
Date: 6.12.2019 г.
Sheet 1 of 1
File: C:\Users\...\GSS.SchDoc
Drawn By: Билян Маринов